PONTS ÉLÉVATEURS ÉLECTROMÉCANIQUES À DEUX COLONNES

POUR UNE EXPÉRIENCE DE LEVAGE PUISSANTE, FIABLE ET PRÉCISE



4000*

KG

*Également disponible en version **3,5 t – PDC 35 EVO**

CARACTÉRISTIQUES STRUCTURELLES

Installation asymétrique garantissant un angle d'ouverture des portes plus large.

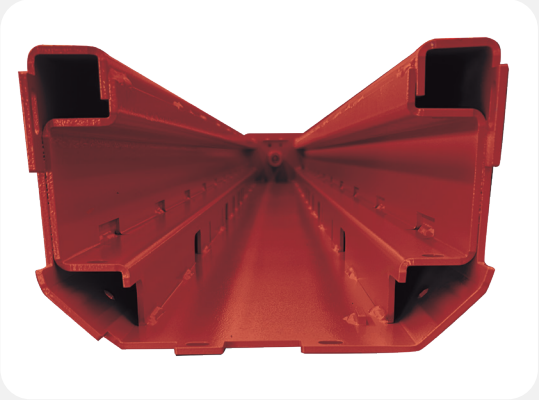

COLONNES

Colonnes pliées, solides et stables avec renforcement interne.

BRAS

- Faible hauteur minimale
- Zone de levage universelle: del'empattement court à moyen, et fourgonnettes
- Possibilité de stationnement parallèle des bras à l'arrière pour faciliter le positionnement de la voiture





LEVAGE ET SYNCHRONISATION

- 2 moteurs électriques haute efficacité (un par colonne)
- Levage mécanique des chariots, robuste et précis grâce aux vis sans fin
- Synchronisation électronique
- Hauteur de levée maximale programmable

PROTECTIONS

Protections en caoutchouc anti-choc pour portières sur colonnes et bras

Système de verrouillage de rotation des bras encapsulé, avec denture à 360 degrés, garantissant stabilité et sécurité

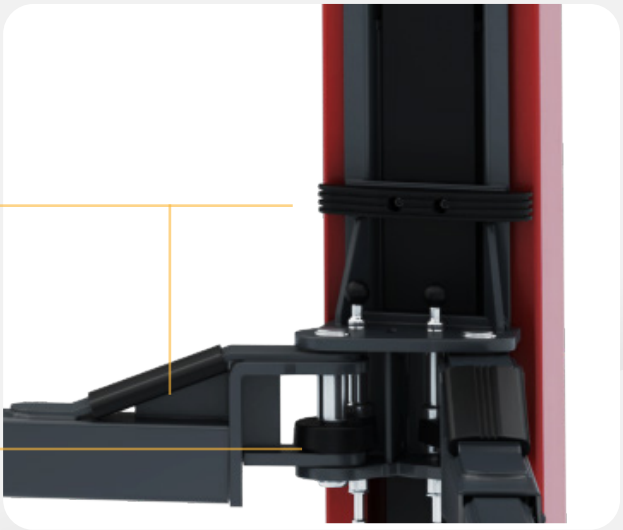



SÉCURITÉ

- Arrêt automatique de sécurité en cas d'obstacle pendant la descente
- Écrou de sécurité porteur en nylon pour une longue durée de vie
- Arrêt CE de sécurité avant la descente finale: aucune barre anti-écrasement requise

ACCESSOIRES

OPTION

- Base-plate for installation–to reduce effective concrete thickness: NX1316014
- Tampons de levage pour véhicules très: hauteur minimale de 78 mm NX1316006

OBLIGATOIRE

- Jeu de 14 chevilles de fixation – 140 mm: NX1316030

Pour de plus amples informations, se référer au catalogue complet des accessoires.

DOTATION

a. Patin de levage télescopique double avec grande plage de réglage (jusqu'à 4 tonnes) – 95 à 174 mm

b. Extensions : 50 mm et 100 mm

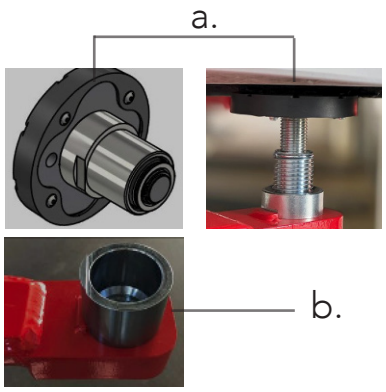

NOUVEAUTÉ ACCESSOIRES E-CAR


8-48100075


8-48100073


NX1316051


NX1316064

ENCOMBREMENTS

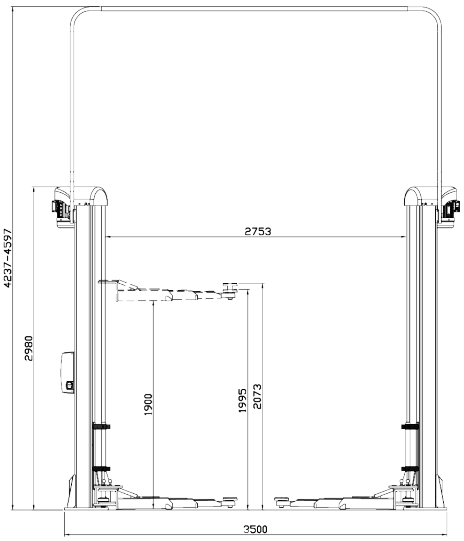

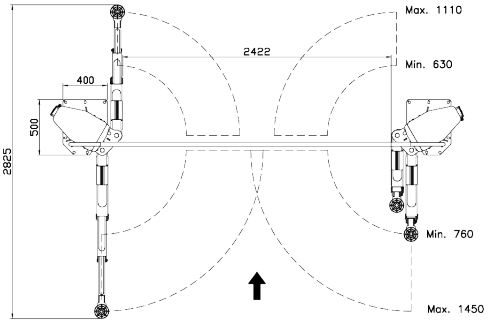

DONNÉES TECHNIQUES

Capacité maximale	4000 kg
Hauteur de levage	4237-4597 mm
Hauteur minimale utile	95 mm
Hauteur utile maximale	2073 mm
Moteur triphasé	400/230V - 3kW - 3Ph - 50/60Hz
Moteur monophasé	230V - 3kW - 1Ph - 50/60Hz

Le fabricant se réserve le droit de modifier à tout moment les caractéristiques de ses produits.

SICE AUTOMOTIVE EQUIPMENT
www.sice.it

SICE est une marque du groupe NEXION SpA
Via Strada Statale 468, 9 - 42015 Correggio (RE)
Siège Opérationnel: Via Modena, 34 - 42015 Correggio (RE)
+39 0522 693640 | sice@sice.it

Cod. DPSC000869_07_2026